LODES

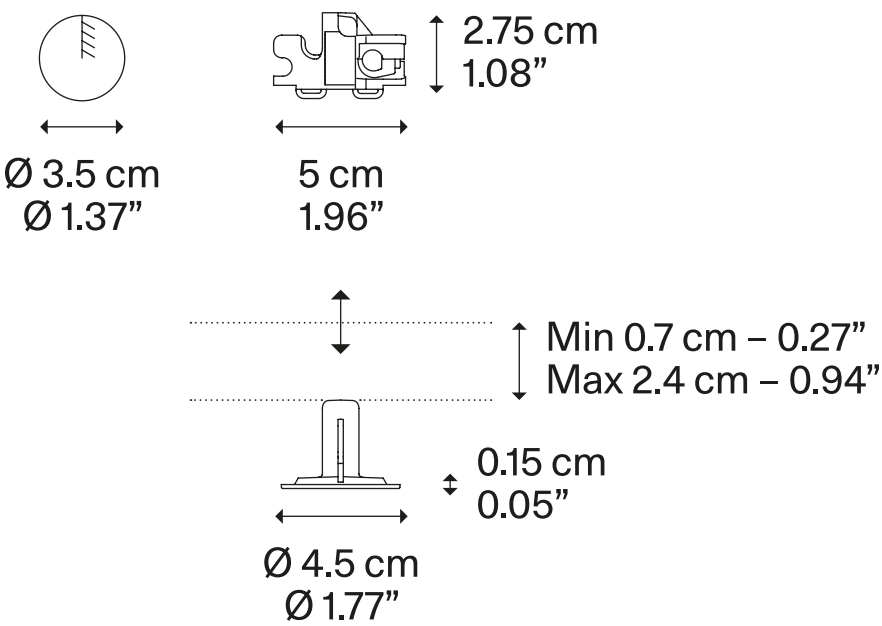
2.75 cm
1.08”
Ø 3.5 cm
Ø 1.37”
5 cm
1.96”
Min 0.7 cm – 0.27”
Max 2.4 cm – 0.94”
0.15 cm
0.05”
Ø 4.5 cm
Ø 1.77”