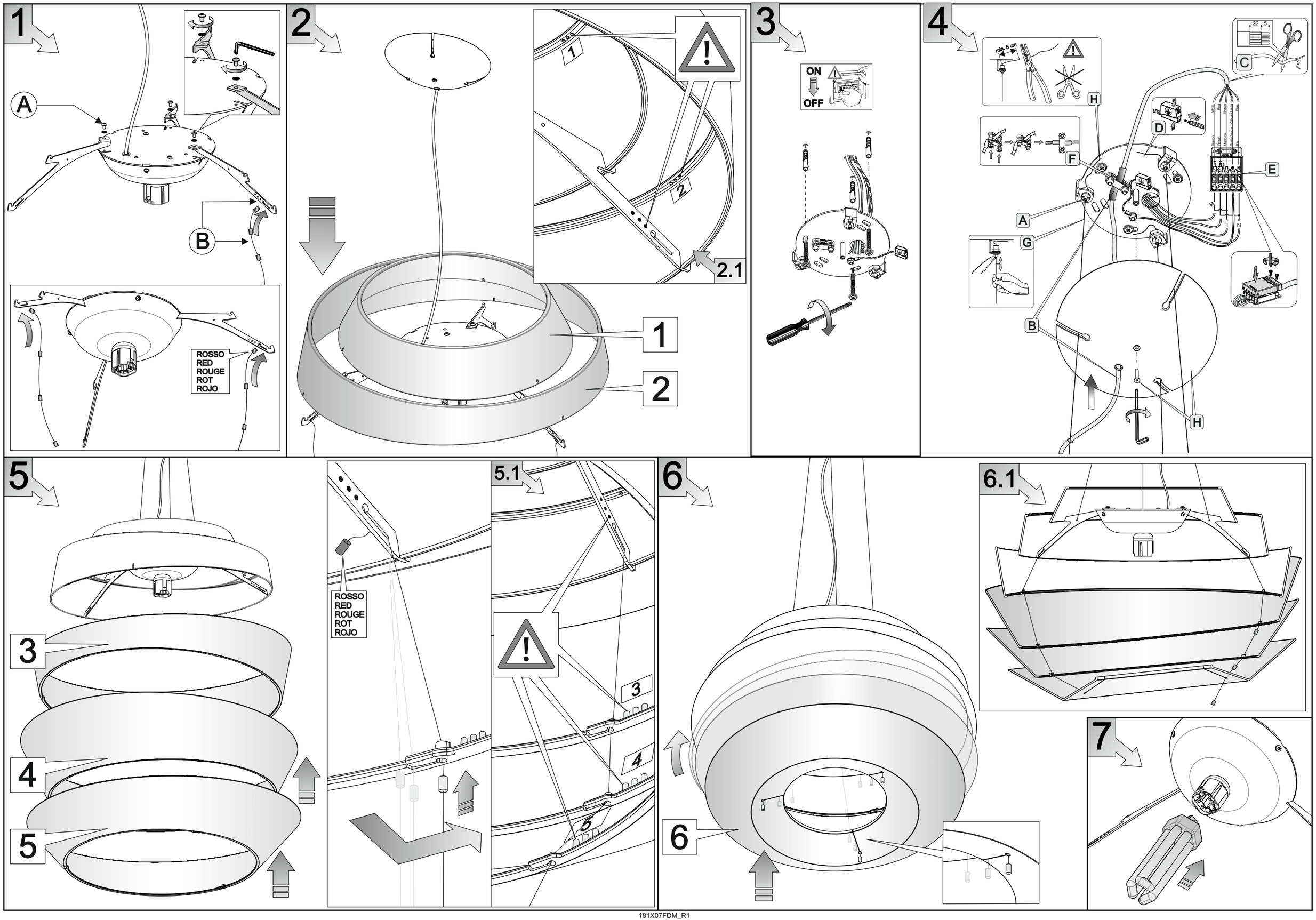

181X07FDM_R1

Le Soleil Fluorescenza

ITALIANO
ATTENZIONE: Prima di procedere con l'installazione dell'apparecchio e comunque prima di ogni operazione di manutenzione togliere la tensione di rete.
1 A- Montare i bracci e bloccarli con le viti.
B- Infilare i cavetti sui fori dei bracci.
2 Inserire i diffusori nella montatura come indicato in figura 2.1.
3 - Fissare la piastra al soffitto.
4 A- Far passare i cavi di acciaio attraverso il rosone e attraverso i bloccacavi sulla piastra a soffitto. Regolare l'altezza della lampada e bloccare il movimento come indicato in figura.
B-Far passare il cavo di alimentazione proveniente dall'apparecchio prima attraverso il foro del rosone, poi attraverso il bloccacavo, proteggendolo con la guaina in dotazione come indicato in figura.
C-Tagliare il cavo elettrico all'altezza desiderata.
D- Collegare il cavo di terra al morsetto.
E-Effettuare i collegamenti elettrici nella morsettiera
F- Bloccare il cavo di alimentazione con il bloccacavo.
G-Bilanciare la lampada agendo sui registri del rosone.
H- Se necessario accorciare i cavi di acciaio, utilizzare un utensile idoneo e recidere con taglio netto lasciando minimo 5 cm dai bloccacavi.
I- Posizionare e bloccare il rosone con la vite.
Se fosse necessario bilanciare e regolare in altezza la lampada agire come in figura.
5 Agganciare gli altri diffusori sui cavetti e allinearli come in fig. 5.1.
6 Per agganciare il diffusore 6 sollevare i diffusori 4 e 5 facendo scorrere il cavetto come in fig. 6.1.
7 Inserire la lampadina.
Se il cavo esterno di questo apparecchio viene danneggiato, deve essere sostituito esclusivamente dal costruttore, dal suo servizio assistenza, o da personale qualificato equivalente, al fine di evitare pericoli.
Istruzioni per la pulizia
Attenzione: non utilizzare alcool o solventi.
Per la pulizia della lampada utilizzare esclusivamente un panno morbido eventualmente inumidito con acqua tiepida e sapone o detersivo neutro.

ENGLISH
WARNING: Always unplug the appliance from the power socket before beginning installation or any sort of maintenance work.
1 A- Install arms and secure with screws.
B- Insert the cables into the arms' holes.
2 Install the diffusers on the structure as shown in the picture 2.1.
3 - Screw back plate to ceiling.
4 A- Pass the steel cables through the canopy and through the cable stoppers in the back plate. Set the height of the lamp and fix it as shown in the picture.
B-Pass the power wire from the appliance first through the canopy, then through the cable stopper, protecting it with the sleeve enclosed as shown in picture.
C- Cut the power wire to the desired length.
D- Connect ground wire using the terminal block.
E- Connect the electric wires to the terminal board.
F- Block the feeding cable with the cable stopper.
G- In case you need to balance the diffuser, adjust the regulations on the ceiling rose.
H- If necessary, shorten the steel cable with an appropriate tool with a net cut, leaving at least 5 cm from the cable stoppers.
I- Put in position and fix the ceiling rose with screw.
If necessary balance and regulate the height of the lamp, acting as shown in the picture.
5 Fix the other diffusers on the cables and put them in a line as shown in picture 5.1.
6 To fix the diffuser 6 lift the diffusers 4 and 5 letting the rod slide as ahown in picture 6.1.
7 Screw in bulb.
In order to prevent hazards, in the event of damage to the appliance's outer cable, it may be replaced by the manufacturer, its after sales service or other equivalent qualified person only.
Instructions for cleaning
Warning: do not use alcohol or solvents.
For cleaning lampshades only use a soft cloth, if necessary dampened with warm water and soap or a neutral detergent.

FRANÇAIS
INSTRUCTIONS: Avant de procéder à l'installation de l'appareil, ainsi qu'avant toute opération d'entretien, il est nécessaire de couper le courant au disjoncteur.
1 A- Monter les bras et les bloquer avec les vis.
B- Insérer les câbles dans les trous des bras.
2 Positionner les diffuseurs sur la structure et les aligner comme figure 2.1.
3 - Fixer le support au plafond.
4 A- Passer les câbles en acier par la rosace et par les bloque-câbles sur le support au plafond. Régler la hauteur de la lampe et bloquer le mouvement comme indiqué dans le croquis.
B-Faire passer le câble électrique provenant de l'appareil d'abord par le trou du cache piton, et après par le serre-câble (fig. C), en le protegeant avec la gaîne livrée avec comme indiqué dans l'image.
C- Couper le câble électrique à la hauteur désirée.
D- Raccorder le câble de terre à la borne.
E- Exécuter les connexions électriques dans la borne
F- Bloquer le câble d'alimentation avec le bloque-câble.
G- S'il est nécessaire d'équilibrer la lampe, agir sur les mécanisme de réglage du cache piton.
H- Si nécessaire couper les câbles en acier d'une façon nette, en utilisant un outil approprié, en laissant au moins 5 cm à partir des bloque-câbles
I- Ajuster la position de la rosace et la bloquer avec la vis.
S'il se rend nécessaire, balancer et régler l'hauteur de la lampe comme la figure illustre.
5 Attacher les autres diffuseurs aux câbles et les aligner comme en figure 5.1.
6 Pour fixer le diffuseur no. 6 soulever les diffuseurs no. 4 et 5 en faisant glisser le câble comme en figure 6.1.
7 Visser l'ampoule.
Si le câble externe de cet appareil est endommagé, il doit être remplacé uniquement par les soins du constructeur, par son service après-vente ou bien par le personnel qualifié équivalent, et ce afin d'éviter tout danger.
Mode d'emploi
Attention: ne pas utiliser d'alcool ou de solvants.
Pour nettoyer les boules, utiliser exclusivement un chiffon doux, humidifié éventuellement avec de l'eau tiède et du savon ou un détergent neutre.
DEUTSCH
WICHTIGE HINWEISE: Vor Installation des Geräts und vor Durchführung von Wartungsarbeiten gleich welcher Art den Strom abschalten.
1 A- Die Arme montieren und mit den Schrauben befestigen.
B- Kabel in die Armenhöhlen einführen.
2 Die Diffusoren um die Fassung einlegen und wie im Bild 2.1 ausrichten.
3 - Befestigen Sie die Halterung an der Decke .
4 A- Die Stahlseile durch den Baldachin und durch die Zugentlastungen an der Deckenplatte durchziehen.Die Höhe der Leuchte einstellen und wie im Bild blockieren.
B-Das vom Gerät kommende Elektrokabel zuerst durch das Loch des Baldachins, dann durch die Zugentlastung durchziehen, dabei es mit der mitgelieferten Hülle schützen, wie im Bild gezeigt.
C- Das Stromkabel auf die gewünschte Länge schneiden.
D- Das Erdkabel mit der Klemme verbinden.
E- Die elektrischen Anschlüsse in der Klemmleiste ausführen
F- Stromkabel mit der Kabelsperre blockieren.
G- Wenn erforderlich, kann die Lampe durch die Regelung am Baldachin ausbalanciert werden.
H- Wenn nötig, mit einem angebrachten Werkzeug die Seile mit einem scharfen Schnitt auf wenigsten 5 cm von den Zugentlastungen kürzen.
I- Schrauben Sie den Baldachin fest und befestigen Sie ihn mit der Schraube.
Sollte die Leuchte ausbalanciert oder in die Höhe verstellt werden müssen, bitte wie im Bild handeln.
5 Die anderen Diffusoren an die Kabel hängen und ausrichten wie im Bild 5.1.
6 Um den Diffusor Nr. zu befestigen, das Kabel laufen lassen und die Diffusoren Nr. 4 und 5 aufheben wie im Bild 6.1.
7 Setzen Sie die Glühlampe ein.
Sollte das Außenkabel der Lampe beschädigt werden, ist es ausschließlich vom Service-Dienst des Herstellers oder gleichwertigen, qualifiziertem Personal auszutauschen, um somit Gefahren zu vermeiden.
Anweisungen für reiningung
Achtung: Weder Alkohol noch Lösungsmittel verwenden
Die Kunststoffkugeln ausschließlich mit einem weichen Tuch reinigen. Dafür eventuell das Tuch mit lauwarmen Wasser und Seife oder einem neutralen Reinigungsmittel anfeuchten.

ESPAÑOL
ADVERTENCIAS: Antes de proceder a la instalación del aparato y en cualquier caso antes de efectuar cualquier operación de mantenimiento, corte la tension de red.
1 A- Montar los brazos y bloquearlos con los tornillos.
B- Inserte los cables en los agujeros de los brazos.
2 Meter los difusores sobre la montura y alinearlos como en figura 2.1.
3 - Fijar la pletina al techo.
4 A- Pasar los cables de acero a través del rosetón y a través de los bloqueadores en la pletina del techo. Regular la altura de la lámpara y parar el movimiento como se ve en la figura.
B-Insertar el cable de alimentación del aparato primero a través el agujero del rosetón, y después a través del bloqueador, protegéndolo con la cubierta como se ve en la figura.
C- Cortar el cable de alimentación a la altura deseada.
D- Conectar el cable-tierra al disco métalico.
E- Efectuar las conexiones eléctricas en la caja de bornes.
F- Bloquear el cable de alimentación con los bloqueadores.
G- Balancear la lámpara actuando sobre los registros del florón.
H- Con la herramienta adecuada, darle un corte seco al excedente de los cables de acero, dejando por lo menos 5 cm de los bloqueadores.
I- Colocar el florón y bloquearlo con el tornillo.
Si fuera necesario balancear y regular en altura la lámpara obrar como en figura.
5 Colocar los otros difusores sobre los cables y alinear como en figura. 5.1.
6 Para colocar el difusor 6 elevar los difusores 04 y 05 tirando el cable como en figura. 6.1.
7 Colocar la bombilla.
Si el cable externo de este aparato se deteriora será necesario sustituirlo; la sustitución podrá efectuarla exclusivamente el fabricante, su servicio de asistencia o personal cualificado equivalente para evitar peligros.
Instrucciones para limpiar
Atenciòn: no utilice alcohol o solventes
Para limpiar las bolas utilice exclusivamente un trapo suave, eventualmente mojado con agua templada y jabón o detergente neutro.

1 x 42W, GX24q-4, 220-240V, 50Hz.
1 x 32W, GX24q-3, 220-240V, 50Hz.
1 x 26W, GX24q-3, 220-240V, 50Hz.
1 x 26W, G24q-3, 220-240V, 50Hz.

Il marchio ENEC è un marchio volontario rilasciato da enti terzi. Certifica che il prodotto è conforme e rispetta i requisiti proposti dalla norma EN 60598 ed è progettato e realizzato in aziende il cui sistema di gestione della qualità soddisfa i requisiti della norma UNI EN ISO 9001.
The label ENEC is a voluntary label granted by third organizations. It certifies that a product complies to the EN 60598 standards and has been designed and manufactured by companies with an approved UNI EN ISO 9001 quality control system.
Le label ENEC est volontaire et issu par des établissements tiers. Il certifie qu'un produit est conforme à la norme EN 60598 et qu'il a été conçu et fabriqué par des enterprises dotées d'un système de qualité conforme aux normes UNI EN ISO 9001.
Das Prüfzeichen ENEC ist eine freiwillige Zertifizierung die von Dritten gewährt wird. Es zertifiziert, dass ein Produkt den Vorgaben der EN 60598 Norm entspricht und von Firmen entwickelt und hergestellt wird, deren Qualitätsmanagement den Normen UNI EN ISO 9001 entspricht.
La marca ENEC es voluntaria y entregada por empresas terceras. Certifica que un producto cumple a la norma EN 60598 y ha sido proyectado y realizado por empresas con un sistema de calidad conforme a las normas UNI EN ISO 9001.

Attesta la conformita' del prodotto alle disposizioni delle direttive comunitarie.
It certifies the conformity of the product to the european community low voltage directive.
Il atteste la conformité du produit aux dispositions des directives communautaires.
Das Zeichen bestätigt die Übereinstimmung des Produkts mit den Bestimmungen der EU-Richtlinien.
Esta certifica si el producto es conforme a las disposiciones de las normas de la comunidad economica europea.

Apparecchio in Classe I°: e' obbligatoria la connessione al conduttore di protezione giallo/verde (messa a terra).
Class I luminaire: it' s necessary to connect the device to the yellow/green protective conductor (earthing).
Il est obligatoire la connexion au conducteur de protection jaune/vert (mise à la terre)
Alle berührbaren Metallteile sind elektrisch leitend miteinander verbunden und werden mit dem Netz-Schutzleiter verbunden.
Aparato en clase I: es obligatoria la conexiòn al conductor de protecctiòn Amarillo/verde (toma de tierra).

FOSCARINI
FOSCARINI S.r.l. - VENEZIA - ITALY

ISTRUZIONI DI MONTAGGIO / ASSEMBLY INSTRUCTIONS / INSTRUCTIONS DE MONTAGE / MONTAGE - ANLEITUNG / ISTRUCCIONES DE MONTAJE

ITALIANO
ATTENZIONE: la sicurezza dell'apparecchio è garantita con l'uso appropriato delle seguenti istruzioni, pertanto è necessario conservarle.
Togliere tensione prima di operare sull'apparecchio.
L'apparecchio non deve essere installato in posizioni diverse da quelle indicate nelle istruzioni di montaggio.
Le operazioni di montaggio o manutenzione dell'apparecchio devono essere eseguite con la massima attenzione per non danneggiare i componenti.
L'eventuale sostituzione della lampadina deve essere fatta con una dello stesso tipo e potenza massima indicata nelle istruzioni.
Le parti in metallo, vetro o altro di questa lampada devono essere pulite con un panno morbido e un detergente neutro.
ATTENZIONE: far raffreddare la fonte luminosa prima della sostituzione.
ATTENZIONE: quando la lampada è accesa e nel periodo tra lo spegnimento e il raffreddamento,la fonte luminosa e i componenti vicini possono provocare ustioni.
FOSCARINI non potrà procedere alla sostituzione dei propri articoli per difetti di fabbricazione, se non verranno restituiti tramite rivenditore e comunque se non dopo aver accertato la natura del difetto.
L'apparecchio non può essere in alcun modo modificato o manomesso, ogni modifica ne può compromettere la sicurezza rendendo lo stesso pericoloso. Foscarini declina ogni resposabilità per i prodotti modificati.
Per un funzionamento sicuro e corretto è necessario che questo apparecchio sia collegato ad una efficiente impianto di messa a terra.
I materiali utilizzati in questo prodotto, se esposti direttamente ai raggi solari, possono subire una naturale variazione cromatica.

ENGLISH
WARNING: the safety of this fixture is only guaranteed if the following instructions have been observed.
Always disconnect power before working on fixture.
Fixture must not be installed in any position other than that shown in instructions.
Assembly and maintenance of fixture must be performed carefully so as not to damage components.
Replacement bulbs must be of same type and wattage as specified in instructions.
Metal surfaces, glass or other parts of fixture may be cleaned with a soft damp cloth and mild detergent.
WARNING: always allow the lamp to cool before replacing it.
WARNING: while the lamp is on and until it has cooled, there is a risk of burns from the lamp and adjacent elements.
FOSCARINI will replace merchandise with manufacturing defects only if it is returned to the retailer from which it was purchased.
The appliance may in no way be modified or tampered with, any modification may compromise safety causing the appliance to become dangerous. Foscarini declines all responsibility for products that are modified.
To guarantee the correct and safe functioning of the light fitting, make sure that it is earthed.
If exposed to direct sunlight, the materials used in this product may show a natural chromatic variation.

FRANÇAIS
ATTENTION: la sûreté de l'appareil n'est garantie qu'en suivant scrupuleusement les instructions ci-après. Il est donc nécessarie de les conserver.
Isoler l'appareil du secteur avant toute manipulation.
L'appareil ne peut pas être installé dans une autre position que celle indiquée dans les instructions de montage.
Le montage et les manipulations de l'appareil devront être exécutés avec la plus grande attention pour ne pas abîmer ses composants.
Tout changement d'ampoule respectera le type et la puissance indiqués dans le descriptif technique.
Les composants métalliques, en verre ou autre seront entretenus à l'aide d'un chiffon doux et de détergent neutre.
ATTENTION: laissez la source de lumière refroidir avant de procéder à son remplacement.
ATTENTION: Lorsque la lampe est allumée et jusqu'à son refroidissement après débranchement, il y a un risque de brûlure sur la lampe et les éléments proches.
FOSCARINI n'échangera ses articles défactueux que par l'intermédiaire d'un revendeur.
L'appareil ne peut être modifié ou altéré de quelque manière que ce soit, toute modification peut compromettre la sécurité de celui-ci en le rendant dangereux. Foscarini décline toute responsabilité pour les produits modifiés.
Pour un fonctionnement sûr et correct, il est nécessaire que la lampe soit reliée à une installation efficace de mise à la terre.
Les matériaux utilisés, si directement exposés aux rayons solaires, peuvent subir une variation chromatique naturelle.

DEUTSCH
ACHTUNG: Die Sicherheit dieses Artikels wird nur durch die strikte Befolgung der nachfolgenden Betriebsanleitung gewährleistet. Bitte heben Sie diese unbedingt auf.
Vor allen Arbeiten ziehen Sie bitte den Stecker aus der Dose.
Die Leuchte darf nur nach den in der Betriebsanleitung aufgeführten Positionen montiert werden.
Alle Arbeiten an der Leuchte müssen mit der größtmöglichen Sorgfalt erfolgen um die Bauteile nicht zu beschädigen.
Die Glühbirne darf nur gegen eine gleichen Typs und gleichen Stärke ausgewechselt werden.
Alle Glas/Metallteile oder andere Teile der Leuchten dürfen nur mit einem weichen Tuch und einem neutralen Waschmittel gereiningt werden.
ACHTUNG: Leuchtmittel vor dem Wechsel auskühlen lassen.
ACHTUNG: Im Betrieb und bis zur Auskühlung nach dem Ausschalten besteht beim Leuchtmittel und angrenzenden Teilen Verbrennungsgefahr.
FOSCARINI ersetzt ästhetischen Fabrikationsfehler nur über den zuständigen Händler.
Der Apparat darf auf keinen Fall veraendert oder unerlaubt geoeffnet werden, jede Veraenderung desselben kann die Sicherheit in Frage stellen und somit gefaehrlich werden. Foscarini lehnt jede Verantwortung fuer unsachgemaess behandelte Produkte ab.
Die Leuchte ist nur an eine ordnungsgemäß geerdete Elektroanlage anzuschließen.
Im Fall von direkten Sonnenstrahlen Ausstellung, koennten die hiermit eingeführten Materialien eine natürlische chromatische Veränderung erfahren.

ESPAÑOL
¡ATENCIÓN!: La seguridad del aparato està garantizada sólo con el uso de las instrucciones siguintes, por lo tanto es necesario atenderlas puntualmente.
Desconectar el fluido eléctrico antes de trabajar sobre el aparato.
El aparato no debe ser instalado en distinta posición de aquella que se indica en las instrucciones de montaje.
Las operaciones de montaje o manutención del aparato deben seguirse con la máxima atención para no dañar los componentes.
La eventual sustitución de la bombilla debe efectuarse con una del mismo tipo y potencia maxima indicada en las instrucciones.
Las partes metálicas, cristal u otros materiales deben ser limpiados exclusivamente con un paño blanco y un detergente neutro.
¡ATENCIÓN!: Dejar que la fuente de luz se ponga fría antes de cambiar la bombilla.
¡ATENCIÓN!: Cuando la lámpara está encendida y en el intervalo entre el apagamiento y el enfriamiento, la fuente de luz y los elementos cercanos pueden causar quemaduras.
FOSCARINI no podrà proceder a la sustitución de sus articulos por defectos de la fabricación, si non vienen tramitados a traves del punto de venta.
Para un funcionamiento seguro y correcto es necesario conectar la lámpara a una eficiente instalación de tierra.
El aparato no puede ser en ningùn caso modificado o forzado, cualquier modificaciòn puede comprometer la seguridad haciéndolo peligroso. Foscarini declina cualquier responsabilidad por los productos modificados.•
Para un funcionamiento seguro y correcto es necesario conectar la lámpara a una eficiente instalación de tierra.
Los materiales utilizados, si directamente expuestos a los rayos solares, pueden sufrir una natural variación cromática.

ITALIANO: Simbolo RAEE (Rifiuti Apparecchiature Elettriche ed Elettroniche)
Il simbolo RAEE utilizzato per questo prodotto indica che quest'ultimo non può essere trattato come rifiuto domestico. Lo smaltimento corretto di questo prodotto contribuirà a proteggere l'ambiente. Per maggiori informazioni sul riciclaggio di questo prodotto, rivolgersi all'ufficio competente del proprio ente locale, alla società addetta allo smaltimento dei rifiuti domestici o al negozio dove è stato acquistato il prodotto.
ENGLISH: WEEE Symbol (Waste Electrical and Electronic Equipment)
The use of the WEEE symbol indicates that this product may not be treated as household waste. By ensuring this product is disposed of correctly, you will help protect the environment. For more detailed information about the recycling of this product, please contact your local authority, your household waste disposal service provider or the shop where you purchased the product.
FRANÇAIS: Symbolole WEEE (Waste Electrical and Electronic Equipment, Déchets électriques et d'équipment électronique)
L'utilisation du symbole WEEE indique que ce produit ne peut pas être traité comme déchet domestique. Assurez-vous de vous débarrasser de ce produit selon les lois en vigueur. Vous aiderez ainsi à protéger l'environnement. Pour plus d'informations détaillées sur le recyclage de ce produit, veuillez contacter les autorités locales, le fournisseur de service de mise au rebut des déchets domestiques ou le magasin où vous avez acheté le produit.
DEUTSCH: Symbol WEEE (Waste Electrical and Electronic Equipment)
Durch Verwendung des WEEE-Symbols weisen wir darauf hin, dass dieses Produkt nicht als normaler Haushaltsmüll behandelt werden darf. Sie tragen zum Schutze der Umwelt bei, indem Sie dieses Produkt korrekt entsorgen. Genauere Informationen zum Recycling dieses Produkts erhalten Sie von Ihrer Stadtverwaltung, von Ihrem Müllabfuhrunternehmen oder im Laden, in dem Sie das Produkt erworben haben.
ESPAÑOL: Símbolo RAEE (Residuos de aparatos eléctricos y electrónicos)
El símbolo RAEE en un producto indica que éste no se puede eliminar como cualquier otra basura. Si garantiza la eliminación correcta del producto, ayudará a proteger el medio ambiente. Para obtener más informaciones sobre el reciclaje del mismo, póngase en contacto con las autoridades locales pertinentes, con el proveedor de servicios de recogida de basura o con el establecimiento donde adquirió el producto.

Foscarini S.r.l. - Via delle Industrie 27 30020 Marcon (VE) Italy Tel. +39 041 5953811 - Fax +39 041 5953820 - www.foscarini.com - foscarini@foscarini.com

rev A 141212