ESPECIFICACIONES TÉCNICAS / ACABADOS
TECHNICAL DATA / FINISHED

BESSONS / 6448

Jordi Jané

BL
∅ 250
H 157
S 45
2 x Led 4,5 W. 175 mA 570 lumens | 3000 K | 80 Ra | ∠47º
Dim. T.E
DRV. INC | F |

DESCRIPCIÓN
DESCRIPTION

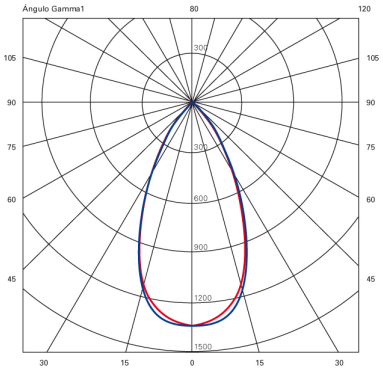

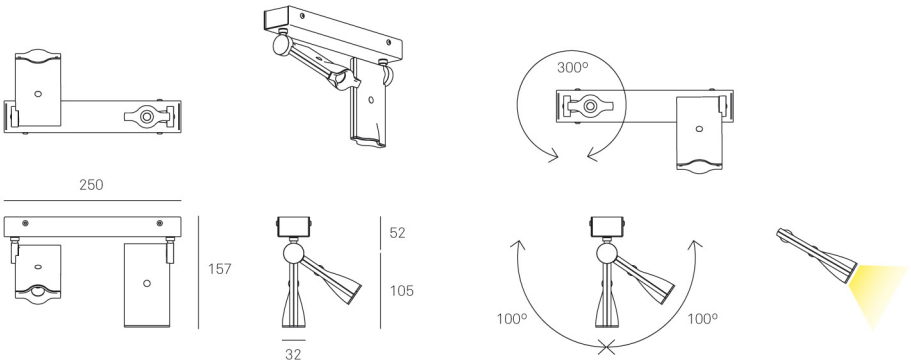

COMENTARIOS / COMMENTS